Cп±Lтмплу{ a /ó ² ú9м

[illegible]

[illegible]

1 [illegible]

2 [illegible]

AUO: [illegible]
NC1: [illegible] (NC)
NO1: [illegible] (NO)
COM1: [illegible]
AIN1/AIN2: [illegible]
AIN3/AIN4: [illegible]

485-: RS-485 [illegible]
485+: RS-485 [illegible]
12 VDC IN: [illegible]
GND: [illegible]
LAN: [illegible]

3 [illegible]

① [illegible] ② [illegible]

4 [illegible]

★ [illegible]

[illegible]

★ [illegible]

[illegible]

5 [illegible]

1 Активация устройства через веб-интерфейс

[illegible]

- IP [illegible]: 192.0.0.65.
- [illegible] :8000.
- [illegible] admin

[illegible]

2 Подключение через браузер

1. Введите IP-адрес устройства в адресную строку браузера и нажмите Enter, чтобы открыть страницу входа.
2. Введите имя пользователя и пароль, затем нажмите Войти.

3 Связь с видеодомофоном

1. Выберите Конфигурация -> Интерком -> "Нажмите кнопку для вызова", чтобы перейти на страницу настроек.
2. Укажите номер комнаты для каждой кнопки в поле Настройки кнопок.
3. В параметре План связи выберите Вызов внутреннего монитора.
4. Нажмите кнопку для вызова внутреннего видеодомофона.

4 Регистрация карт

1. Выберите Пользователь -> Добавить, откроется окно Добавление сотрудника.
2. Нажмите Добавить карту. В блоке Выпуск карты нажмите Прочитать, затем
3. приложите карту к считывателю.
4. Нажмите OK, чтобы сохранить данные.

5 Открытие двери

После регистрации карт дверь можно открыть, приложив зарегистрированную карту к считывателю

См. руководство пользователя вызывной панели для получения подробной информации.

1

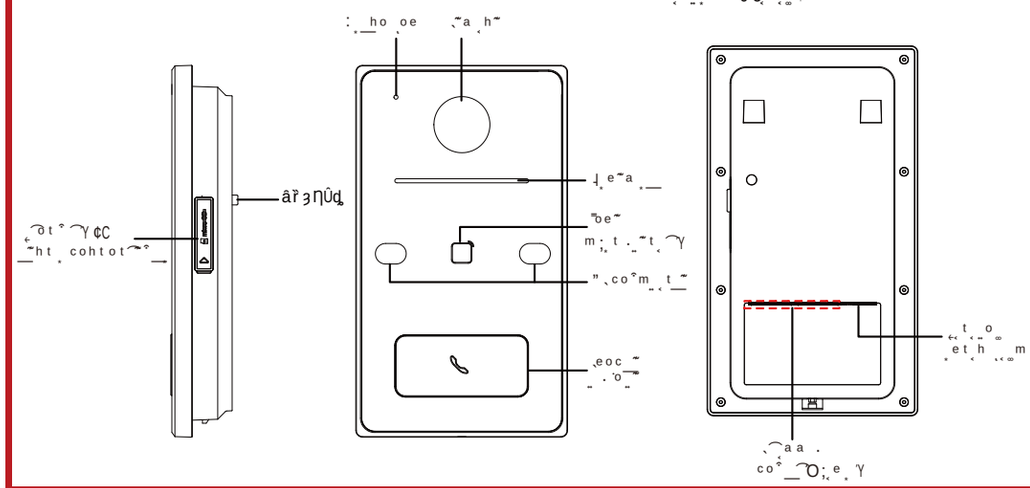

2

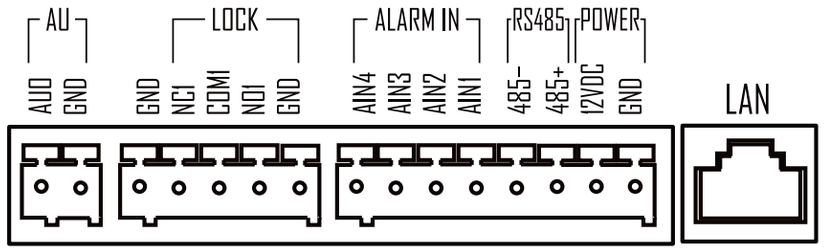

3

[illegible]

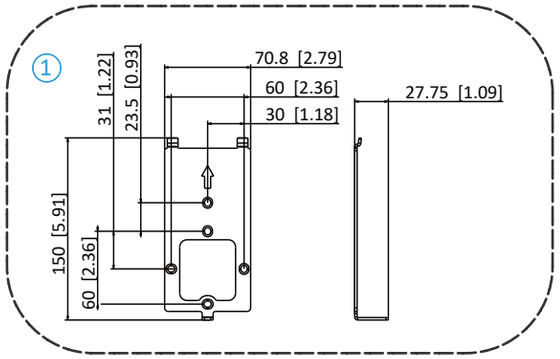

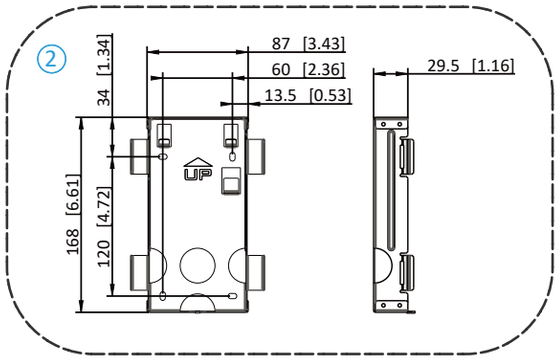
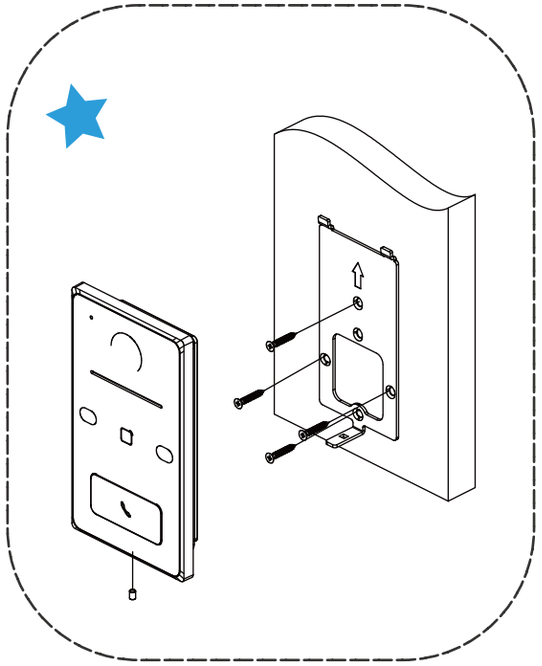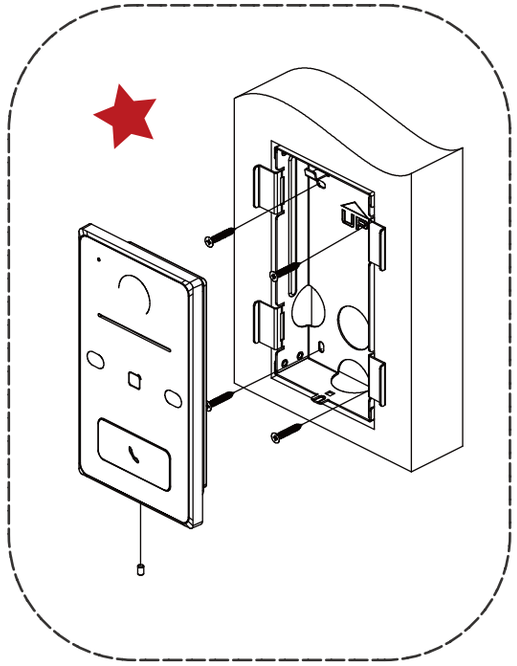
4